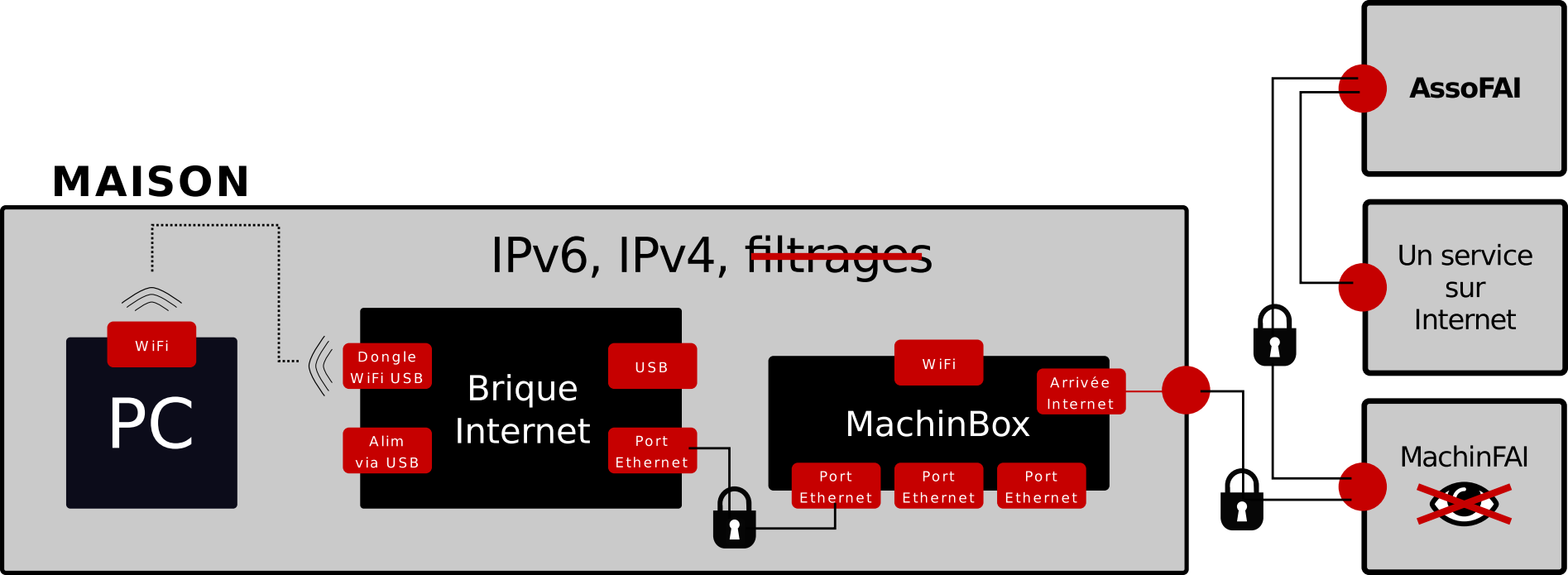
MAISON
IPv6, IPv4, filtrages
WiFi
PC
Dongle WiFi USB
Alim via USB
Brique Internet
USB
Port Ethernet
WiFi
MachinBox
Arrivée Internet
Port Ethernet
Port Ethernet
Port Ethernet
AssoFAI
Un service sur Internet
MachinFAI